FABRICADO EN CANTABRIA ·ESPAÑA·

MADE IN SPAIN

ADAPTA TU NEGOCIO A LA NUEVA NORMALIDAD

DISPENSADOR DE GEL HIDROALCOHÓLICO AUTOMÁTICO

DEMUESTRA CONCIENCIA Y COMPROMISO SOCIAL UBICANDO TU DISPENSADOR DE GEL HIDROALCOHÓLICO EN UN LUGAR ACCESIBLE

El mundo ya no es como lo conocíamos. **La sociedad, los hábitos y la forma de relacionarnos están cambiando.** Las empresas también han de adaptarse y desarrollar nuevas iniciativas para **integrarse en esta nueva normalidad.**

El nuevo dispensador de gel hidroalcohólico automático se convertirá en el complemento perfecto para tu negocio.

SE ADAPTA A TU IDENTIDAD CORPORATIVA

Elige el color que mejor combine con tu identidad corporativa o la decoración de tu negocio. **Disponible en aluminio metalizado RAL 9006, en gris antracita RAL 7022 y en blanco RAL 9003.**

También podemos fabricarlo en otros colores, bajo consulta.

100% HIGIÉNICO Y SEGURO

Su sensor dispensa el gel hidroalcohólico automáticamente sin necesidad de contacto físico. **Es accesible por ambos lados.**

FÁCIL DE UTILIZAR

El dispensador de gel es fácil de utilizar, recargar y transportar. **Pensado para hacerte la vida más cómoda a ti, a tus trabajadores y a tus clientes.**

SOPORTE PUBLICITARIO Y DIVULGATIVO

Su diseño permite colocar las instrucciones de uso en la parte superior, dejando **el resto de su superficie disponible para colocar publicidad u otros contenidos.**

CONTRIBUYE A MANTENER LAS CONDICIONES DE SEGURIDAD E HIGIENE DENTRO DE TU NEGOCIO

CARACTERÍSTICA TÉCNICAS

El dispensador de gel hidroalcohólico ha sido diseñado pensando en su idoneidad para todo tipo de negocios.

- **Fácilmente ubicable** gracias a sus reducidas dimensiones y a las ruedas de su base
- Funcionamiento mediante **batería recargable** o **conectado a la corriente directa**
- Batería recargable con **autonomía entre 10 y 15 días**
- **Garantía de elementos eléctricos** de 2 años
- Depósito de **hidrogel de 5 l**
- Mecanismo accionado mediante **bomba industrial**
- **Cambio fácil y cómodo** de la garrafa de gel
- Fabricado en **galvanizado** y **pintado al polvo eléctrico**
- **Personalizado a todo color** con placas de PVC impresas y laminado UVI, a doble cara
- **Adaptado** a los requerimientos de la nueva normalidad
- **Peso 20,3 kg** + Batería + Gel + Paneles Gráficos

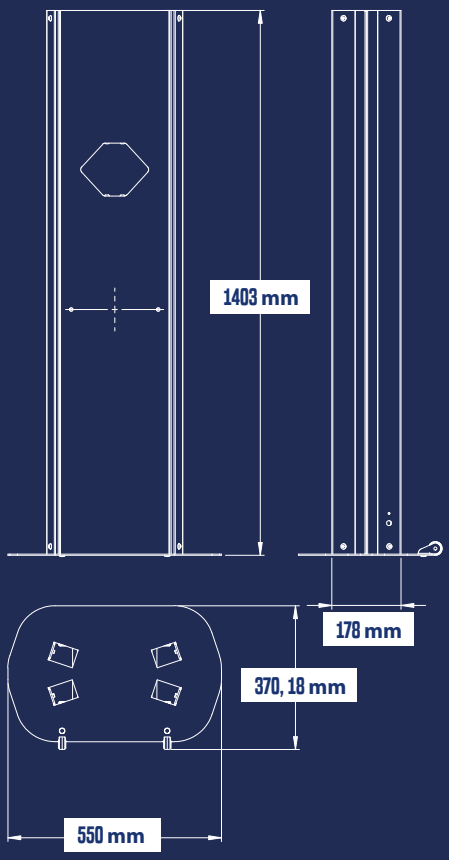

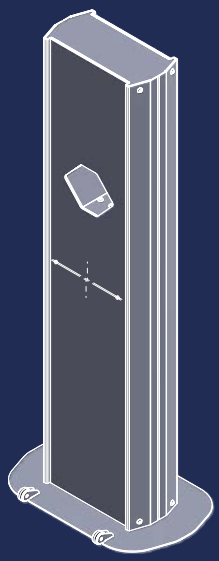

FABRICADO EN CANTABRIA ·ESPAÑA· MADE IN SPAIN

OFICHECK SL
INFO@OFICHECK.COM
610206462